Donaldson
Facet™



ASTRIVEN

SERIE DFV

RECIPIENTES DE FILTRACIÓN PARA DIÉSEL LIMPIO

Filtración de partículas en casos donde no se requiere la eliminación de agua o esta se gestiona por separado. Construcción conforme a la normativa ASME para entornos regulados

Donaldson Facet™

Especificaciones

Rendimiento (una pasada)	Limpieza ISO: 13/11/9
Fluidos compatibles	Diésel n.º 2 | Aceite vegetal hidrotratado (HVO
Elementos compatibles	Series DFI/DFIX/DMG
Caudal máx. de diseño	800 gpm (3024 lpm)
Presión de diseño	150 psi (10.3 bar)
Materiales de fabricación	Acero al carbono o inoxidable
Recubrimiento exterior	Pintura clase C4 (ISO 12944)
Recubrimiento interior	Epoxi
Diseño del recipiente	ASME Sec. VIII, Div. I
Conexiones entrada/salida	Bridadas o NPT
Puertos de manómetro	¼" NPT
Puertos de drenaje	¾" NPT

ACONDICIONAMIENTO DE DIÉSEL

Donaldson Facet™

N.° de modelo	Caudal máximo	Dimensiones Aproximadas			Ø	Peso Vacío / Lleno	Entrada / Salida	Caud. de elemen.
		A	B	C				
DFV-50	50 gpm (188 lpm)	33" (838 mm)	3.5" (89 mm)	8.5" (216 mm)	9" (229 mm)	150 lbs (68 kg) | 225 lbs (102 kg)	1.5"	1
DFV-100	100 gpm (378 lpm)	51" (1295 mm)	4.5" (114 mm)	9" (229 mm)	9" (229 mm)	200 lbs (91 kg) | 300 lbs (136 kg)	2"	1
DFV-200	200 gpm (757 lpm)	59" (1499 mm)	5" (127 mm)	10" (254 mm)	10" (254 mm)	400 lbs (181 kg) | 675 lbs (306 kg)	2"	2
DFV-300	300 gpm (1135 lpm)	59" (1499 mm)	5" (127 mm)	10" (254 mm)	16" (406 mm)	600 lbs (272 kg) | 875 lbs (397 kg)	3"	3
DFV-500	500 gpm (1890 lpm)	58" (1473 mm)	5" (127 mm)	12" (305 mm)	20" (508 mm)	675 lbs (307 kg) | 1175 lbs (534 kg)	6"	5
DFV-800	800 gpm (3024 lpm)	58" (1473 mm)	6" (152 mm)	14.5" (368 mm)	24" (610 mm)	1100 lbs (500 kg) | 1900 lbs (864 kg)	6"	8

Características Opcionales

- Válvula automática de purga de aire
- Válvula automática de alivio de presión
- Manómetros premontados o suministrados por separado
- Elementos preinstalados
- Caudales mayores disponibles bajo pedido

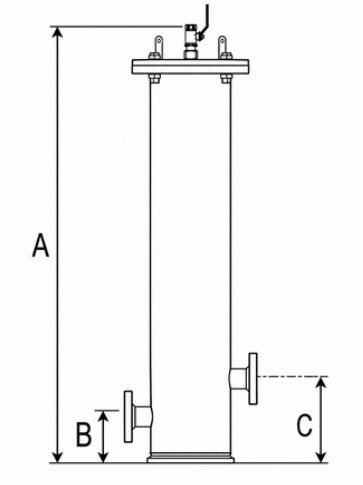

ASTRIVEN