

ASTRIVEN

ENRROLLADOS

Los enrrollados automáticas de muelle de acero pintado son aptos para las mangueras flexibles para el ministro de diésel. Permiten extraer rápidamente la longuitud de manguera deseada, mejorando la funcionalidad operativa.

ENROLLADOS AUTOMÁTICOS FIJOS PARA DIÉSEL 10 BAR

Los enrrollados automáticas de muelle de acero pintado son aptos para las mangueras flexibles para el ministro de diésel. Permiten extraer rápidamente la longuitud de manguera deseada, mejorando la funcionalidad operativa.

Compuesto por:
Manguera de caucho negro antiestático 10 bar
Racores de acero galvanizado
Unión giratoria 90 de acero galvanizado
Juntas de Vilton

F-460



Cod.	Capacidad	L. maguera	Ø manguera	Entrada-Salida
	l/min	m	G	
070-1308-500	80	sin manguera	-	F3/4"G-M13/4"G
070-1308-508	80	8	3/4"	F3/4"G-M13/4"G

F-550



Cod.	Capacidad	L. maguera	Ø manguera	Entrada-Salida
	l/min	m	G	
070-1408-600	95	sin manguera	-	F1"G - M1"G
070-1408-510	85	10	3/4"	F1"G - M1"G
070-1408-515	85	15	3/4"	F1"G - M1"G
070-1408-610	93	15	1"	F1"G - M1"G

F-555



Cod.	Capacidad	L. maguera	Ø manguera	Entrada-Salida
	l/min	m	G	
070-1508-600	95	sin manguera	-	F1"G - M1"G
070-1508-520	83	20	3/4"	F1"G - M1"G
070-1508-615	90	15	1"	F1"G - M1"G

F-560



Cod.	Capacidad	L. maguera	Ø manguera	Entrada-Salida
	l/min	m	G	
070-1608-600	95	sin manguera	-	F1"G - M1"G
070-1608-530	80	30	3/4"	F1"G - M1"G
070-1608-540	75	40	3/4"	F1"G - M1"G
070-1608-620	87	20	1"	F1"G - M1"G
070-1608-630	85	30	1"	F1"G - M1"G

ENROLLADOS AUTOMÁTICOS ORIENTABLES PARA DIÉSEL 10 BAR

Los enrolladores automáticos de muelle de acero pintado son aptos para las mangueras flexibles para el suministro de diésel. Permiten extraer rápidamente solo la longitud de manguera deseada, mejorando la operativa y la funcionalidad. El enrollamiento de la manguera es rápido y seguro, permite tener un entorno de trabajo ordenado y libre de obstáculos, teniendo una herramienta siempre lista para el uso y garantizando que los operarios trabajen con seguridad.

S-460



Cod.	Capacidad	L. maguera	Ø manguera	Entrada-Salida
	l/min	m	G	
071-1308-500	80	sin manguera	-	F 3/4" G - M 1" G
071-1308-508	80	8	3/4"	F 3/4" G - M 1" G

S-550



Cod.	Capacidad	L. maguera	Ø manguera	Entrada-Salida
	l/min	m	G	
071-1408-600	95	sin manguera	-	F1"G - M1"G
071-1408-510	85	10	3/4"	F1"G - M1"G
071-1408-515	85	15	3/4"	F1"G - M1"G
071-1408-610	93	10	1"	F1"G - M1"G

S-555



Cod.	Capacidad	L. maguera	Ø manguera	Entrada-Salida
	l/min	m	G	
071-1508-600	95	sin manguera	-	F1"G - M1"G
071-1508-520	83	20	3/4"	F1"G - M1"G
071-1508-615	90	15	1"	F1"G - M1"G

ENROLLADOS AUTOMÁTICOS FIJOS PARA DIÉSEL 10 BAR

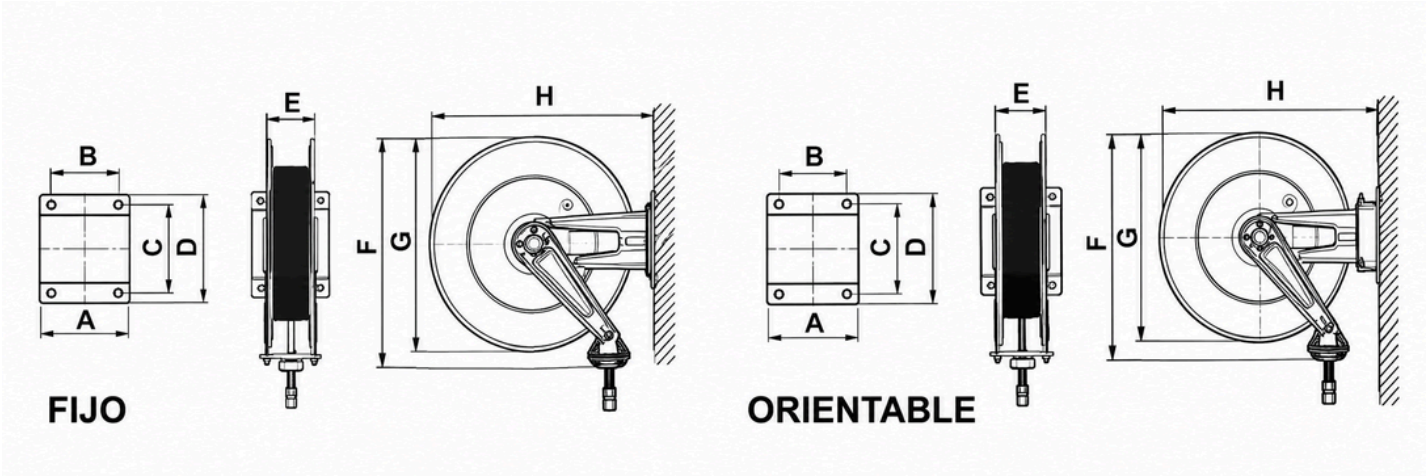

Modelo	A	B	C	D	E	F	G	H
F-460	158	120	168	192	95	480	460	500
F-550	200	150	225	270	120	590	550	600
F-555	250	200	225	270	170	590	550	600
F-560	440	390	225	270	360	590	550	600
S-460	150	120	168	196	95	480	460	575
S-550	200	150	225	270	120	590	550	680
S-555	250	200	225	270	170	590	550	680